Mueble lavarropas **Kub 55x50**

Kub laundry sink cabinet 21.6" x 19.6"

Itaguí, Antioquia, Colombia
Calle 29 No 41-15
Tel. 574+ 444 17 71 / info@firplak.com
servicioalcliente@firplak.com

FIRPLAK
inspirando hogares
www.firplak.com

Dimensiones / Dimensions

ANCHO WIDTH	**FONDO** DEPTH	**ALTO** HIGH
54 cm 21.6"	**49 cm** 19.6"	**48 cm** 18.8"

Vista lateral / Lateral view

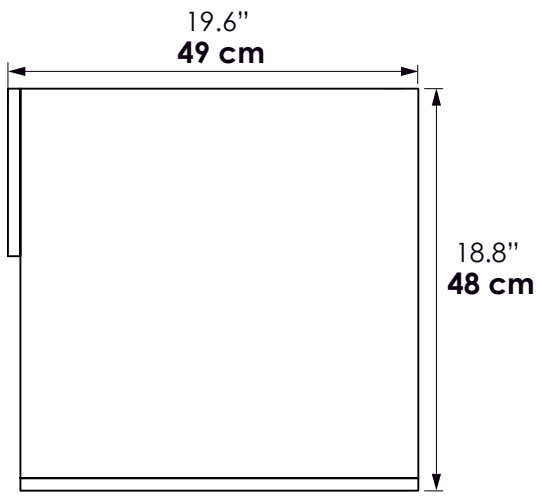

Vista frontal / Front view

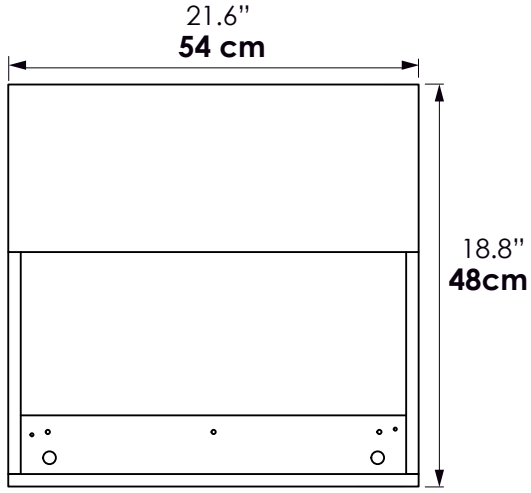

Vista isométrica / Isometric view

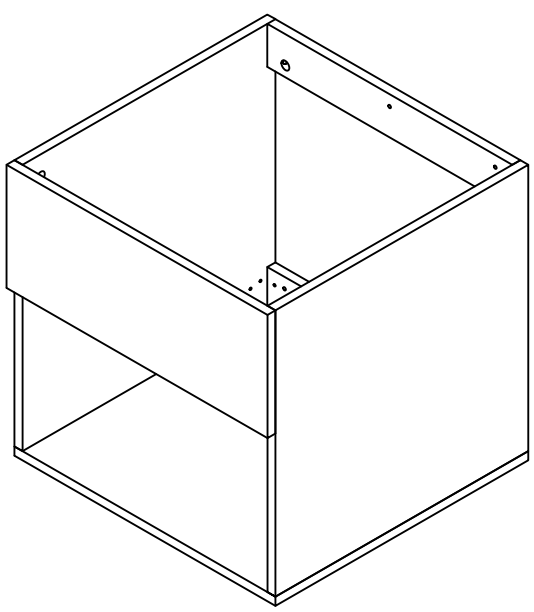

Código para pedidos / *Ordering codes*

Mueble lavarropas Kub 55x50
Kub laundry sink cabinet 21.6" x 19.6"

VROP03-0028-000

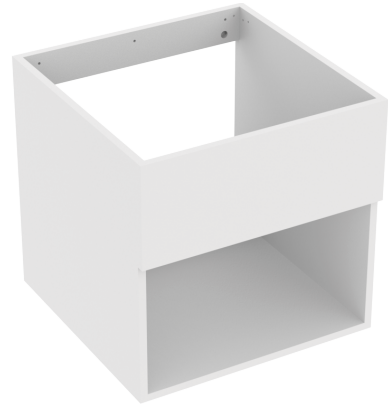

Material

- El mueble es en aglomerado enchapado con melamina.
- Canto en PVC de 2 mm en el frente y 0.45 mm en el resto del mueble.

Material

- *The cabinet is made particle board covered whit melamine*
- *2 mm PVC edge banding on the front and 0.45 mm on the rest of the cabinet.*

Especificaciones

- Mueble para lavarropas 55 x 50 cm
- Este mueble no tiene puerta o cajón.

Specifications

- *21.6" x 19.6" Laundry sink cabinet.*
- *This cabinet has no door or drawer.*

Ventajas

- Muebles listos para armar.
- Mueble con fijación de ensamble con elementos precisos (minifix y tarugos).
- Muebles elevados del piso que proporcionan seguridad contra la humedad.
- Muebles de un solo color por dentro y por fuera.
- Mueble elevado del piso que proporciona seguridad contra la humedad.

Advantages

- *Eady-to-assamble cabinet (RTA).*
- *Cabinet mounting assembly with specific evidence (minifix and wooden pins).*
- *Cabinet elevated from the floor providing security against moisture.*
- *One color inside and outside of the cabinet.*
- *Cabinet elevated from the floor providing security against moisture.*

Colores

- Colores disponibles según temporada e inventario.

Colors

- *Available colors according to stock and season collection.*

Importante

- Para limpiar el mueble use un trapo seco o humedézcalo en agua y detergente suave.
- No pinte ni barnice el mueble.
- No exponga el mueble a la intemperie.
- Evite arrastrarlo, puede ocasionar daños en la estructura.
- Por su seguridad, evite que los menores jueguen con el mueble
- No exponga el mueble a funciones diferentes para lo que fueron diseñados, ejemplo: sentarse en el mueble.

Important

- *To clean the cabinet use a wet or dry cloth with few detergent.*
- *Do not paint or varnish the cabinet.*
- *Do not expose it to outdoors.*
- *Do not drag it, this can cause structural damage.*
- *For safety, do not allow children to play with the cabinet.*
- *Do not use the cabinet for unspecified purposes. Example: siting on the cabinet.*

AMIGOS DEL MEDIO AMBIENTE · ENVIRONMENTALLY RESPONSIBLE

Garantía / *Warranty*
1 año
1 year