Hidromasaje Galápagos

Galapagos hydromassage

FIRPLAK
inspirando hogares
www.firplak.com

Itaguí, Antioquia, Colombia
Calle 29 No 41-15
Tel. 574+ 444 17 71 / info@firplak.com
servicioalcliente@firplak.com

Dimensiones / Dimensions

*las dimensiones del faldón pueden aumentar entre +/- 5 mm a 10 mm las medidas externas de la bañera. / *The dimensions of the apron can increase the external dimensions of the bathtub from +/- 5 mm to 10 mm.

LARGO LONG	ANCHO WIDTH	PROF. DEPTH	ALTURA HEIGHT	CAPACIDAD CAPACITY
200 cm 78.7"	250 cm 98.4"	80 cm 31.4"	82 cm 32.2"	1400 Lts 369.84 Gls

Vista lateral / Lateral view

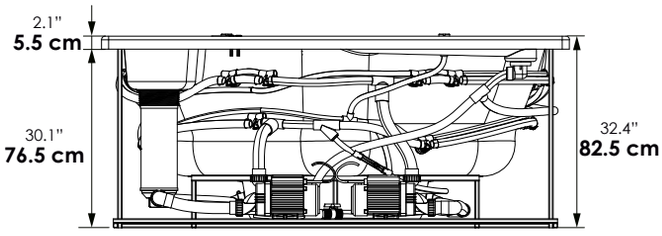

Vista top / Top view

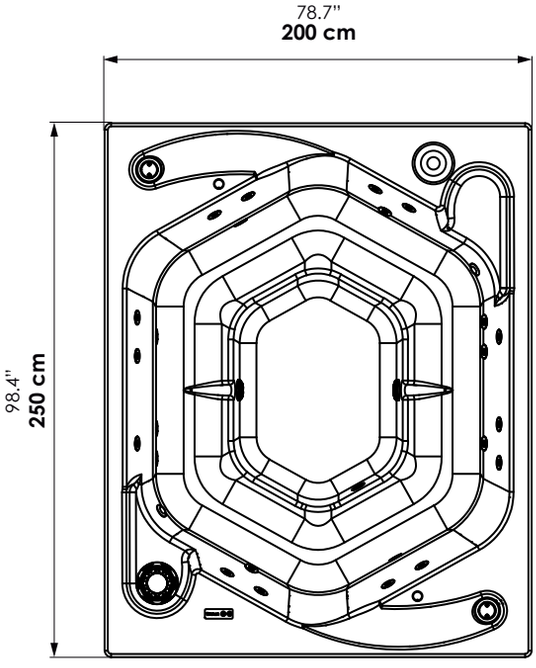

Vista isométrica / Isometric view

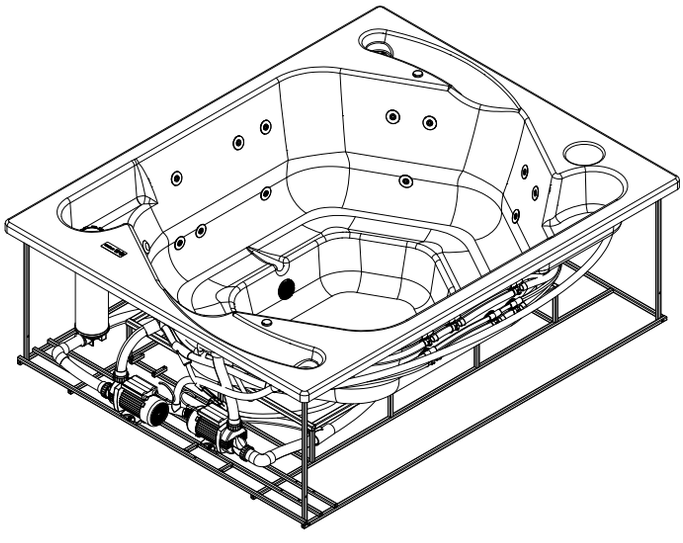

Código para pedidos / Ordering codes

Hidromasaje Galápagos *Galapagos hydromassage*	**VHEM05-0004-000**

Accesorios opcionales / *Optional accessories*

Hidromasaje Galápagos con Mantenedor de temperatura
Galapagos hydromassage with temperature maintainer

5.5 kw *5.5 kw*	**VHEM05-0004-004**	**10.5 kw** *10.5 kw*	**VHEM05-0004-107**

Hidromasaje Galápagos con calentadores calentadores Tiro Forzado
Galapagos hydromassage with Bosch heater

Gas natural *Natural gas heater*	**VHEM05-0004-141**	**Gas propano** *Propane gas heater*	**VHEM05-0004-142**

Hidromasaje Galápagos con calentadores Mastertemp
Galapagos hydromassage with Mastertemp heater

Gas natural *Natural gas heater*	**VHEM05-0004-078**	**Gas propano** *Propane gas heater*	**VHEM05-0004-077**

SISTEMA HIDROMASAJE / *HYDROMASSAGE SYSTEM*

DESCRIPCIÓN / Descriptions	CANTIDAD / Quantity
HIDROJET 1"x 3/8" / *hydrojet 1"x 3/8"*	25
PANEL DIGITAL + IOT / *Digital IoT panel*	1
CAJA CONTROL / *Lights control box*	1
REGULADOR DE PRESIÓN / *Pressure regulator*	2
MOTOBOMBA 2HP 110V 60HZ / *A pump 2HP, 110V (200v - 50Hz for certain countries)*	2
BOQUILLA SUCCIÓN / *Suction nozzle*	2
REBOSE / *Overflow*	2
VÁLVULA DE DESAGÜE INTERNA / *Internal drain valve*	1

SISTEMA CROMOTERAPIA / *CHROMOTHERAPY SYSTEM*

DESCRIPCIÓN / *Descriptions*	CANTIDAD / Quantity
LAMPARAS LED / *LED lamps*	2

VALORES AGREGADOS / *ADEED VALUES*

DESCRIPCIÓN / Descriptions	CANTIDAD / Quantity
FILTRO DESNATADOR DE 50 PIES / *50 ft. skimmer filter*	1
GENERADOR DE OZONO / *Ozone generator*	1
AUTOPORTANTE EN ACERO GALVANIZADO *Pre leveled suport base and self-leveling with galvanized pipe*	1

SISTEMAS Y ACCESORIOS OPCIONALES NO INCLUIDOS / *SYSTEMS AND OPTIONAL ACCESSORIES NOT INCLUDED*

DESCRIPCIÓN / *Descriptions*	CANTIDAD / *Quantity*
MANTENEDOR DE TEMPERATURA 5.5 kw, 27.2 A, 220 (NO ES CALENTADOR) / *Temperature maintainer 5.5 kw, 27.2 A, 220V*	1
MANTENEDOR DE TEMPERATURA 10.5 kw, 47.7 A, 220V (NO ES CALENTADOR) / *Temperature maintainer 10.5 kw, 47.7 A, 220V (It is no heater)*	1
MANTENEDOR DE TEMPERATURA 15 kw, 68.2 A, 220V (NO ES CALENTADOR) / *Temperature maintainer 15 kw, 68.2 A, 220V (It is no heater)*	1
CALENTADOR A GAS PROPANO / *Propane gas heater*	1
CALENTADOR A GAS NATURAL / *Natural gas heater*	1
CUBIERTA PROTECTORA / *Protective cover*	1

CERTIFICADOS

Los materiales utilizados en la fabricación del hidromasaje, cumplen normas internacionales de calidad. Los equipos eléctricos y accesorios ensamblados cumplen con normas nacionales e internacionales de seguridad eléctrica.

CERTIFICATIONS

The materials used for manufacturing the hydromassage satisfy international quality standards. Electrical equipment and accessories assembled comply with national and international electrical safety standards.

VENTAJAS

- Hidromasaje fácil y rápida de instalar.
- Posee un sistema auto portante que permite una sencilla y rápida instalación.
- Fabricado con materias primas y equipos de reconocidas marcas multinacionales, lo que garantiza cumplimientos de estándares internacionales de calidad y seguridad de los equipos.

ADVANTAGES

- *Hydromassage easy and quick to install.*
- *It has a pre-leveled support system that allows a quick and easy installation.*
- *Manufactured with raw materials and multi-brand equipment ensuring compliance with international standards of quality and safety of the equipment.*

IMPORTANTE

- El hidromasaje no se decolora con la acción de los rayos solares en el tiempo.
- El brillo natural se mantiene con el uso periódico de cera para automóviles.
- Soporta cambios bruscos de temperatura sin resquebrajarse.
- Servicio Firplak de mantenimiento disponible en las principales ciudades de Colombia.
- Fuera de Colombia comunicarse con el distribuidor de su localidad.

IMPORTANT

- *The hydromassage does not bleach with the sunlight or time.*
- *The natural shine is kept using car wax frequently.*
- *These products resist hard weather conditions without cracking.*
- *Firplak maintenance service available in main cities of Colombia.*
- *Outside Colombia contact your local dealer.*

MATERIAL / MATERIAL

Poliester reforzado con fibra de vidrio
Fiber glass reinforced plyester (FRP).

COLOR / COLORS

Colores de porcelana sanitaria
Available in all colors from sanitareware

• Blanco.	• Marfil.	• Gris.
cód. 100	cód. 103	cód. 500

Importante: No instale su hidromasaje sin la ayuda de un técnico especializado o de su asesor comercial.
Firplak tel: 4441771 (opción: 2)
+57 316-481-2857

Important: *do not install your hydromassage without the help of a specialized technician or your business advisor.*
Firplak tel: *4441771 (opcion: 2)*
+57 316-481-2857

Garantía hidromasaje inglés

English hydromassage guarantee

Garantía hidromasaje español

Spanish hydromassage guarantee

Manual de manejo hidromasaje

Hydromassage operation manual

Manual mantenimiento del agua

Water maintenance manual

Itaguí, Antioquia, Colombia
Calle 29 No 41-15
Tel. 574+ 444 17 71 / info@firplak.com
servicioalcliente@firplak.com

FIRPLAK
inspirando hogares
www.firplak.com