Hidroaeromasaje Galápagos
Galapagos hydroairmassage

FIRPLAK
inspirando hogares
www.firplak.com

Itaguí, Antioquia, Colombia
Calle 29 No 41-15
Tel. 574+ 444 17 71 / info@firplak.com
servicioalcliente@firplak.com

Dimensiones / Dimensions

*las dimensiones del faldón pueden aumentar entre +/- 5 mm a 10 mm las medidas externas de la bañera. / *The dimensions of the apron can increase the external dimensions of the bathtub from +/- 5 mm to 10 mm.

LARGO LONG	ANCHO WIDTH	PROF. DEPTH	ALTURA HEIGHT	CAPACIDAD CAPACITY
200 cm 78.7"	250 cm 98.4"	80 cm 31.4"	82 cm 32.2"	1400 Lts 369.84 Gls

Vista lateral / Lateral view

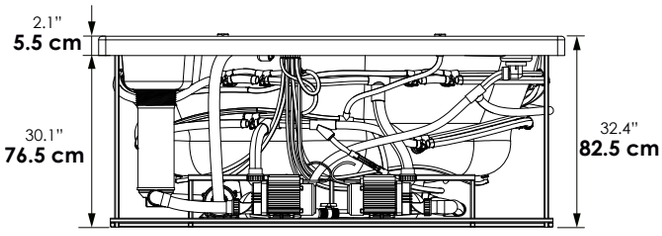

Vista top / Top view

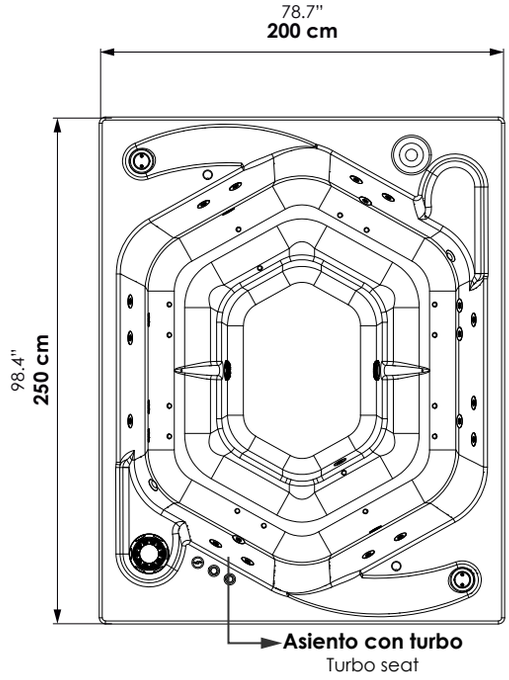

Vista isométrica / Isometric view

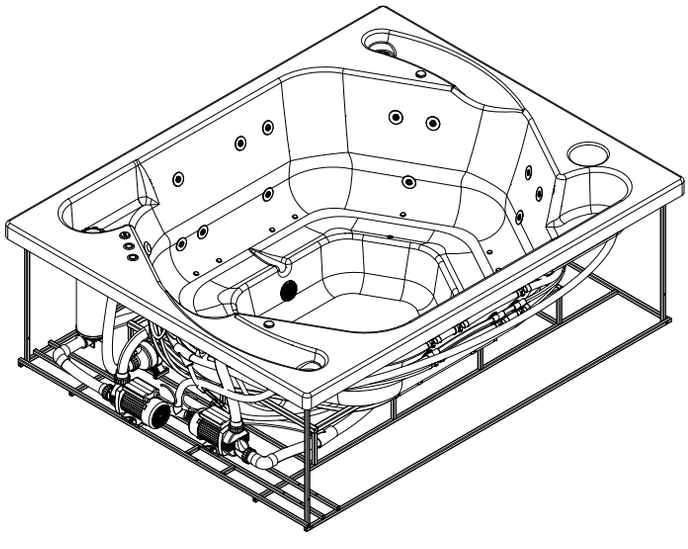

Código para pedidos / Ordering codes

Hidroaeromasaje Galápagos *Galapagos hydroairmassage*	**VHEM06-0004-000**

Accesorios opcionales / *Optional accessories*

Hidroaeromasaje Galápagos con Mantenedor de temperatura
Galapagos hydroairmassage with temperature maintainer

5.5 kw *5.5 kw*	**VHEM06-0004-004**
10.5 kw *10.5 kw*	**VHEM06-0004-107**
15 kw *15 kw*	**VHEM06-0004-M15**

Hidroaeromasaje Galápagos con calentador tiro forzado
Galapagos hydroairmassage with forced draft burner

Gas natural *Natural gas heater*	**VHEM06-0004-141**
Gas propano *Propane gas heater*	**VHEM06-0004-142**

Hidroaeromasaje Galápagos con calentador Mastertemp
Galapagos hydroairmassage with Mastertemp heater

Gas natural *Natural gas heater*	**VHEM06-0004-078**
Gas propano *Propane gas heater*	**VHEM06-0004-077**

DESCRIPCIÓN / Descriptions	CANTIDAD / Quantity
SISTEMA HIDROMASAJE / *HYDROMASSAGE SYSTEM*	
HIDROJET 1"x 3/8" / *hydrojet 1"x 3/8"*	25
PULSADOR NEUMATICO/ *Pneumatic push botton*	2
REGULADOR DE PRESIÓN / *Pressure regulator*	2
MOTOBOMBA 2HP 110V 60HZ / *A pump 2HP, 110V (200v - 50Hz for certain countries)*	2
BOQUILLA SUCCIÓN / *Suction nozzle*	2
REBOSE / *Overflow*	2
VÁLVULA DE DESAGÜE INTERNA / *Internal drain valve*	1
SISTEMA CROMOTERAPIA / *CHROMOTHERAPY SYSTEM*	
BOTON ON / OFF / *On / Off Botton*	1
LAMPARAS LED / *LED lamps*	2
SISTEMA AEROTERAPIA / AEROTHERAPY SYSTEM	
JETS DE AIRE INSTALADOS EN LOS ASIENTOS *air-jets installed on the seating*	16
BLOWER 3/4 HP A 110 v/60 HZ / *110 V-60 Hz 3/4HP blower*	1
MANIFOLD, con 2 niveles de seguridad: valvula antiretorno y válvula de drenaje / *Manifold with two levels of security: antireturn valve and drain valve.*	1
PULSADOR NEUMATICO/ *Pneumatic push botton*	1
VALORES AGREGADOS / *ADEED VALUES*	
FILTRO DESNATADOR DE 50 PIES / *50 ft. skimmer filter*	1
GENERADOR DE OZONO / *Ozone generator*	1
AUTOPORTANTE EN ACERO GALVANIZADO *Pre leveled suport base and self-leveling with galvanized pipe*	1
TEMPORIZADOR 24 H LIMPIEZA AUTOMATICA / *24 hour automatic cleaning timer*	1

SISTEMAS Y ACCESORIOS OPCIONALES NO INCLUIDOS / SYSTEMS AND OPTIONAL ACCESSORIES NOT INCLUDED

MANTENEDOR DE TEMPERATURA 5.5 kw, 27.2 A, 220 (NO ES CALENTADOR) / *Temperature maintainer 5.5 kw, 27.2 A, 220V*	1
MANTENEDOR DE TEMPERATURA 10.5 kw, 47.7 A, 220V (NO ES CALENTADOR) / *Temperature maintainer 10.5 kw, 47.7 A, 220V (It is no heater)*	1
MANTENEDOR DE TEMPERATURA 15 kw, 68.2 A, 220V (NO ES CALENTADOR) / *Temperature maintainer 15 kw, 68.2 A, 220V (It is no heater)*	1
CALENTADOR A GAS PROPANO / *Propane gas heater*	1
CALENTADOR A GAS NATURAL / *Natural gas heater*	1
CUBIERTA PROTECTORA / *Protective cover*	1
BLOWER INSTITUCIONAL de 1HP A 110 v/60 HZ / *110 V-60 Hz 1HP institutional blower*	1

CERTIFICADOS

Los materiales utilizados en la fabricación del hidromasaje, cumplen normas internacionales de calidad. Los equipos eléctricos y accesorios ensamblados cumplen con normas nacionales e internacionales de seguridad eléctrica.

CERTIFICATIONS

The materials used for manufacturing the hydromassage satisfy international quality standards. Electrical equipment and accessories assembled comply with national and international electrical safety standards.

VENTAJAS

- Hidromasaje fácil y rápida de instalar.
- Posee un sistema auto portante que permite una sencilla y rápida instalación.
- Fabricado con materias primas y equipos de reconocidas marcas multinacionales, lo que garantiza cumplimientos de estándares internacionales de calidad y seguridad de los equipos.
- Cuenta con microjets e hidrojets con turbo en un (1) asiento para un masaje más potente.

ADVANTAGES

- *Hydromassage easy and quick to install.*
- *It has a pre-leveled support system that allows a quick and easy installation.*
- *Manufactured with raw materials and multi-brand equipment ensuring compliance with international standards of quality and safety of the equipment.*
- *It features microjets and turbo-powered hydrojets in one (1) seat for a more powerful massage.*

IMPORTANTE

- El hidromasaje no se decolora con la acción de los rayos solares en el tiempo.
- El brillo natural se mantiene con el uso periódico de cera para automóviles.
- Soporta cambios bruscos de temperatura sin resquebrajarse.
- Servicio Firplak de mantenimiento disponible en las principales ciudades de Colombia.
- Fuera de Colombia comunicarse con el distribuidor de su localidad.

IMPORTANT

- *The hydromassage does not bleach with the sunlight or time.*
- *The natural shine is kept using car wax frequently.*
- *These products resist hard weather conditions without cracking.*
- *Firplak maintenance service available in main cities of Colombia.*
- *Outside Colombia contact your local dealer.*

MATERIAL / MATERIAL

Poliester reforzado con fibra de vidrio

Fiber glass reinforced plyester (FRP).

COLOR / COLORS

Colores de porcelana sanitaria

Available in all colors from sanitareware

• Blanco.	• Marfil.	• Gris niebla.
cód. 100	cód. 103	cód. 500

Importante: No instale su hidromasaje sin la ayuda de un técnico especializado o de su asesor comercial.

Firplak tel: 4441771 (opción: 2)
+57 316-481-2857

Important: *do not install your hydromassage without the help of a specialized technician or your business advisor.*

Firplak tel: *4441771 (opcion: 2)*
+57 316-481-2857

Garantía hidromasaje inglés

English hydromassage guarantee

Garantía hidromasaje español

Spanish hydromassage guarantee

Manual de manejo hidromasaje

Hydromassage operation manual

Manual mantenimiento del agua

Water maintenance manual