Hidroaeromasaje
Challenger Spa
Challenger Spa hydroairmassage

PRODUCTOS PARA BAÑOS Y COCINAS FIRPLAK **KITCHEN AND BATH PRODUCTS**

Importante: Las imágenes son un modelo ilustrativo del producto, pueden tener algunas variaciones con respecto a la realidad
Important: Images are an illustrative model of the products, they may have a slight variation in reality.

Hidroaeromasaje **Challenger Spa** / Challenger Spa Hydroairmassage

CODIGO PARA PEDIDOS / *ORDERING CODES*

VHPT05-0003-000	Hidroaeromasaje Challenger Spa / *Challenger Spa hydroairmassage.*
VHPT05-0003-004	Hidroaeromasaje Challenger Spa con Mantenedor de temperatura 5.5 kw / *Challenger Spa hydroairmassage with temperature maintainer 5.5 kw .*
VHPT05-0003-070	Hidroaeromasaje Challenger Spa con calentador a gas propano / *Challenger Spa hydroairmassage with Propane gas heater.*
VHPT05-0003-073	Hidroaeromasaje Challenger Spa con calentador a gas natural / *Challenger Spa hydroairmassage with natural gas heater.*

DIMENSIONES / *DIMENSIONS*

DIAMETRO	LARGO	ANCHO	PROF.	ALTURA	CAPACIDAD
DIAMETER	LENGTH	WIDTH	DEPTH	HEIGHT	CAPACITY
1.90Mts 74.8"	2.04Mts 80.3"	2.04Mts 80.3"	0.78Mts 30.7"	0.93Mts 36.6"	981Lts 259.5 Gls

VISTA LATERAL / **LATERAL VIEW**

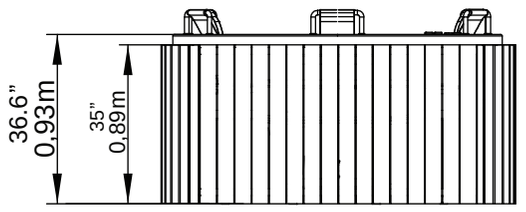

VISTA EN PLANTA / **UPPER VIEW**

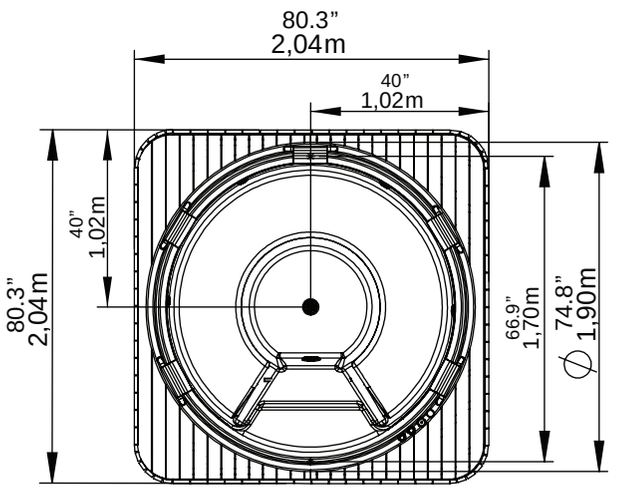

SISTEMAS Y ACCESORIOS OPCIONALES NO INCLUIDOS
/ SYSTEMS AND OPTIONAL ACCESSORIES NOT INCLUDED

DESCRIPCIÓN /Descriptions	CANTIDAD/ Quantity
MANTENEDOR DE TEMPERATURA 5.5 kw, 27.2 A, 220 / *Temperature maintainer 5.5 kw, 27.2 A, 220V* **(NO ES CALENTADOR** / *It is not heater)*	1
CALENTADOR A GAS PROPANO / *Propane gas heater*	1
CALENTADOR A GAS NATURAL / *Natural gas heater*	1

CERTIFICADOS	*CERTIFICATIONS*
Los materiales utilizados en la fabricación del Hidromasaje, cumplen normas internacionales de calidad. Los equipos y accesorios ensamblados, cumplen normas internacionales de seguridad eléctrica.	*The materials used for manufacturing the hydromassage satisfy international quality standards. The equipments and accessories assembled satisfy international standards of electrical security.*

SISTEMA HIDROMASAJE / *HYDROMASSAGE SYSTEM*

DESCRIPCIÓN /Descriptions	CANTIDAD/ Quantity
HIDROJET ACERO INOXIDABLE 1"X1/2"/ *hydrojet stainless steel*	5
PULSADOR NEUMÁTICO / *pneumatic push*	1
SISTEMA TURBO / *Turbo system*	1
MOTOBOMBA 1 HP 110V 60HZ /*A pump 1HP, 110V (200v - 50Hz for certain countries)*	1
BOQUILLA SUCCIÓN / *suction nozzle*	1

AUTOPORTANTE / *PRE LEVELED SUPPORT BASE*

DESCRIPCIÓN /Descriptions	CANTIDAD/ Quantity
AUTOPORTANTE EN ACERO GALVANIZADO / *Pre leveled suport base and self-leveling with galvanized pipe*	1
TAPÓN AUNTOMÁTICO CROMADO 5/16" / *Drain stopper 5/16-inch, chrome plated*	1

SISTEMA CROMOTERAPIA / *CHROMOTHERAPY SYSTEM*

DESCRIPCIÓN /Descriptions	CANTIDAD/ Quantity
LAMPARAS LED / *LED lamps*	4
BOTÓN TÁCTIL / *touch button (play-pause/on-off)*	1
CAJA CONTROL CROMOTERAPIA / *lights control box*	1

VALORES AGREGADOS /*ADEED VALUES*

DESCRIPCIÓN /Descriptions	CANTIDAD/ Quantity
ALMOHADA DE EXTENSIÓN / *extension´s pillow*	5
FILTRO / *Filter*	1
DECK EN MADERA TEKA / *Teak wood deck*	1
CUBIERTA PROTECTORA / *Protective cover*	1
ESCALERAS / *Wood stairs*	1

SISTEMA AEROTERAPIA / *AIRTHERAPY SYSTEM*

DESCRIPCIÓN /Descriptions	CANTIDAD/ Quantity
PULSADOR NEUMÁTICO / *pneumatic push*	1
SUICHE NEUMÁTICO / *pneumatic switch*	1
JET DE AIRE INSTALDOS EN EL PISO DE LA BAÑERA / *air-jets installed on the floor of the bathtub*	12
BLOWER DE 110 v/60 HZ / *110 V-60 Hz blower thermally*	1
MANIFOLD, con 2 niveles de seguridad: valvula antiretorno y válvula de drenaje / *Manifold with two levels of security: antireturn valve and drain valve.*	1

VENTAJAS /*ADVANTAGES*	
•Ergonómico. •Hidromasaje portátil, fácil y rápido de instalar. •Posee un sistema auto portante nivelante que permite una sencilla y rápida instalación. •Varios sistemas de masajes incluidos en un mismo producto. •Desagüe flexible que permite tolerancia en la instalación. •Fabricado con materias primas y equipos de reconocidas marcas multinacionales, lo que garantiza cumplimientos de estándares internacionales de calidad y seguridad de los equipos. •Hidrojets y microjets estratégicamente localizados. •Sistema turbo, hidroterapia y aromaterapia: Sistema que se compone de aire reforzado a través de hidrojets, que logra un masaje combinado de mayor potencia.	*•Ergonomic.* *•Portable Hydromassage, easy and quick to install.* *•It has a prel-leveled support system that allows a quick and easy installation.* *•Many massage systems included in one product.* *•Flexible drain that allows the installation tolerance.* *•Manufactured with raw materials and multi-brand equipment ensuring compliance with international standards of quality and safety of the equipment.* *• Strategically located hydrojets and microjets.* *•Turbo system, hydrotherapy and aromatherapy: system that is composed of air through hydro-jet, which achieves a combined massage of greater power.*
IMPORTANTE / *IMPORTANT*	
• El Hidromasaje no se decolora con la acción de los rayos solares en el tiempo. Se recomienda proteger el Kit tele ducha y la cascada, si lo tiene. • El brillo natural se mantiene con el uso periódico de cera para automóviles. • Soporta cambios bruscos de temperatura sin resquebrajarse. • Servicio Firplak de mantenimiento disponible en las principales ciudades de Colombia. • Fuera de Colombia comunicarse con el distribuidor de su localidad. • Garantía por 5 años y 1 año de garantía en equipos eléctricos y motores.	*• The hydromassage does not bleach with the sunlight or time. Is recommended protect the shower mixes taps and water fall,if it has it.* *• The natural shine is kept using car wax frequently.* *• These products resist hard weather conditions without cracking.* *• Firplak maintenance service available in main cities of Colombia.* *• Outside Colombia contact your local dealer.* *• 5 year warranty and 1 year warranty on electrical equipment and motors.*
COLORES / *COLORS*	**MATERIAL** / *MATERIAL*
COLORES DE PORCELANA SANITARIA / AVAILABLE IN ALL COLORS FROM SANITAREWARE.	*POLIESTER REFORZADO CON FIBRA DE VIDRIO / FIBER GLASS REINFORCED POLYESTER (FRP).*

Calle 29 No 41-15 - Itaguí, Antioquia, Colombia
Tel. 574+ 444 17 71 | email: info@firplak.com
SERV. AL CLIENTE. Tel. 574+ 444 17 71 | servicioalcliente@firplak.com